POUX GRAND - 82300 ST CIRQ
Tél : +33 5 63 63 94 69
Fax : +33 5 47 74 50 81

FICHE PRODUIT
référence: 9071300842285

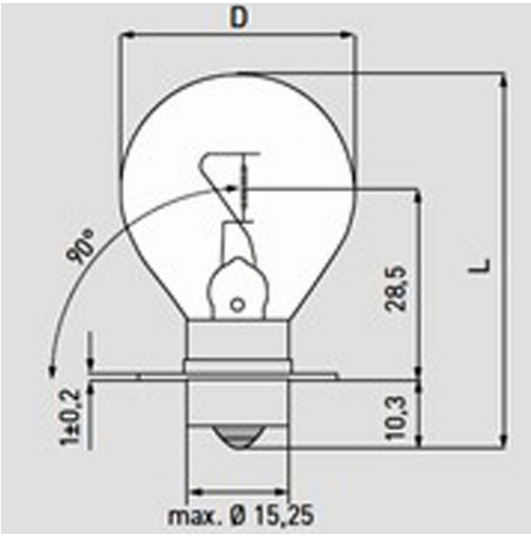

Photo non contractuelle

P30S Lampe à filament 12V 3A Dr Fischer

Caractéristiques

-Z1 - FAMILLE	Lampes	-Z4 - Plus	Avion/Marine
-Z4 - Technologie	Incandescence	Culot	P30S
Diamètre	26.2	Distance LCL	28.5
Durée de vie	500	Fabricant	DR FISCHER
Flux	600	Gradable	Oui
Intensité	3.0	Longueur totale	50.8
packing hauteur	2.62	packing largeur	2.62
packing longueur	5.08	packing poids	0.02
packing qte	1	Poids	0.02
Puissance	36	Tension d'entrée	12
Type de filament	CC-8		

Description

Ampoule gradable (variable) de technologie Incandescence à culot P30S d'une puissance de 36w de marque DR FISCHER.

Caractéristiques:
Durée de vie : 500H
Flux : 600Lm
Puissance : 36w
Tension d'entrée : 12v

Document non contractuel-Les informations ne sont pas exhaustives et sont susceptibles d'être modifiées sans préavis
Dernière actualisation sur www.francelampes.com