POUX GRAND - 82300 ST CIRQ
Tél : +33 5 63 63 94 69
Fax : +33 5 47 74 50 81

# FICHE PRODUIT
référence: 6280100443082

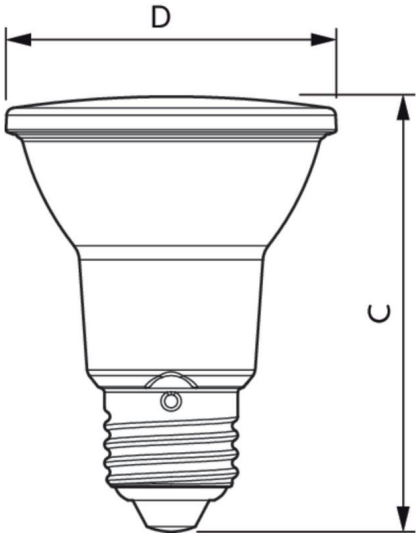


Photo non contractuelle

## E27 PAR20 Led MASTER LEDspot 6w = 50W 940 4000K 25° Dimmable Philips

Produit soumis à l'éco-contribution

## *Caractéristiques*

| | | | |
|---|---|---|---|
| -Z1 - FAMILLE | Lampes | -Z4 - Technologie | LED |
| Alimentation | Secteur français | Angle | 25 |
| Classe énergétique | F | Consommation d'énergie | 6 |
| Couleur de l'éclairage | Blanc | Culot | E27 |
| Cycle allumage | 50000 | Diamètre | 65 |
| Durée de vie | 25000 | Efficacité lumineuse | 90 |
| Equivalence | 50 | Fabricant | PHILIPS |
| Facteur de puissance | 0.7 | Flux | 540 |
| Gamme | PAR20 | Gradable | Oui |
| Indice de protection | 20 | Indice de rendu des couleurs (IRC) | 90 |
| Intensité | 0.04 | Longueur totale | 85 |
| Luminance | 1700 | packing hauteur | 120 |
| packing largeur | 80 | packing longueur | 110.2 |
| packing poids | 235.626 | packing qte | 1836 |
| Poids | 0.08 | Puissance | 6 |
| Série | 308 | Teinte du verre | Claire |
| Température de couleur | 4000 | Tension d'entrée | 220-240 |
| Type de tension d'entrée | AC | | |

## *Description*

Ampoule gradable (variable) de technologie LED à culot E27 de forme Réflecteur de finition Claire d'une puissance de 6w de marque PHILIPS.

**Caractéristiques:**
Alimentation : Secteur français
Durée de vie : 25000H
Flux : 540Lm
Puissance : 6w
Température de couleur : 4000K
Tension d'entrée : 220-240v

Document non contractuel-Les informations ne sont pas exhaustives et sont susceptibles d'être modifiées sans préavis
Dernière actualisation sur www.francelampes.com

POUX GRAND - 82300 ST CIRQ
Tél : +33 5 63 63 94 69
Fax : +33 5 47 74 50 81

Document non contractuel-Les informations ne sont pas exhaustives et sont susceptibles d'être modifiées sans préavis
Dernière actualisation sur www.francelampes.com