POUX GRAND - 82300 ST CIRQ
Tél : +33 5 63 63 94 69
Fax : +33 5 47 74 50 81

# FICHE PRODUIT
référence: A230128006034

## Trépied Télescopique Portable 1230mm

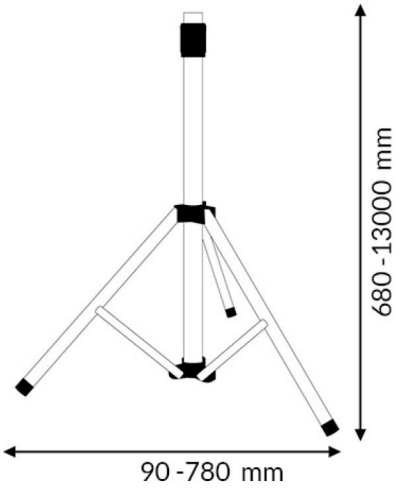


Photo non contractuelle

Produit soumis à l'éco-contribution

### Caractéristiques

| | | | |
|---|---|---|---|
| -Z1 - FAMILLE | Luminaires | -Z3 - Implantation | Sol |
| -Z4 - Emplacement | Lampadaire | Finition | Noir |
| Garantie fabricant (année) | 3 | Hauteur | 780x680 |
| Longueur totale | 1320 | packing hauteur | 78 |
| packing longueur | 132 | packing qte | 1 |
| Poids | 2 | | |

### Description

Document non contractuel-Les informations ne sont pas exhaustives et sont susceptibles d'être modifiées sans préavis
Dernière actualisation sur www.francelampes.com